ИК3.311.004.00.000-01 ВО

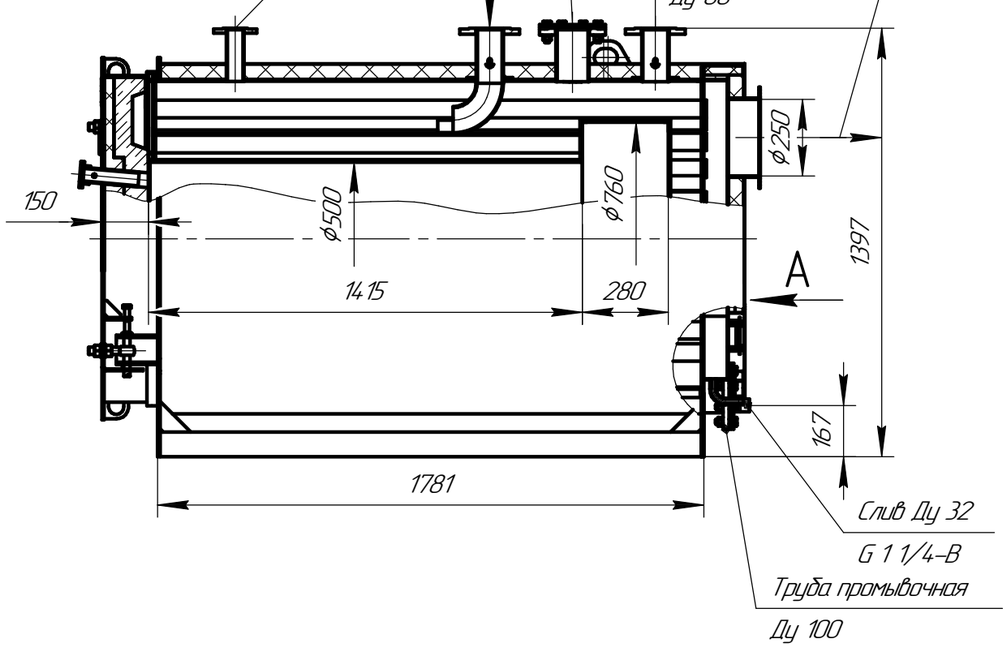

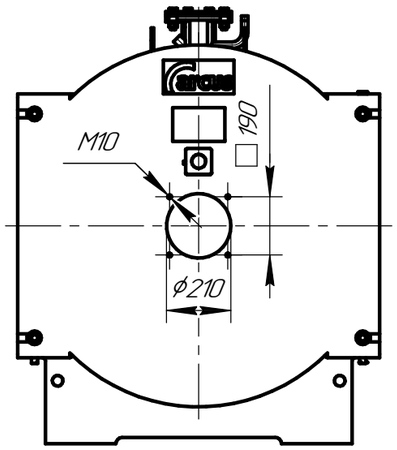

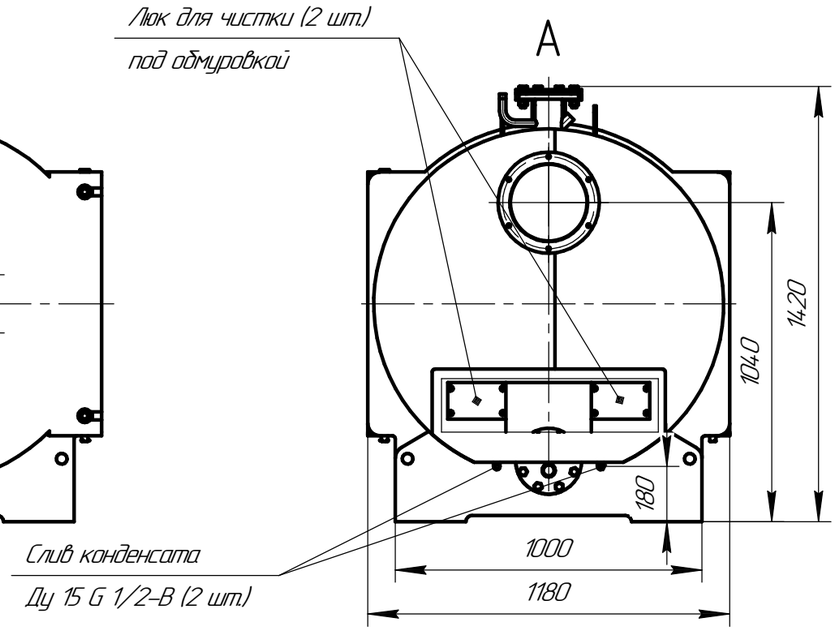

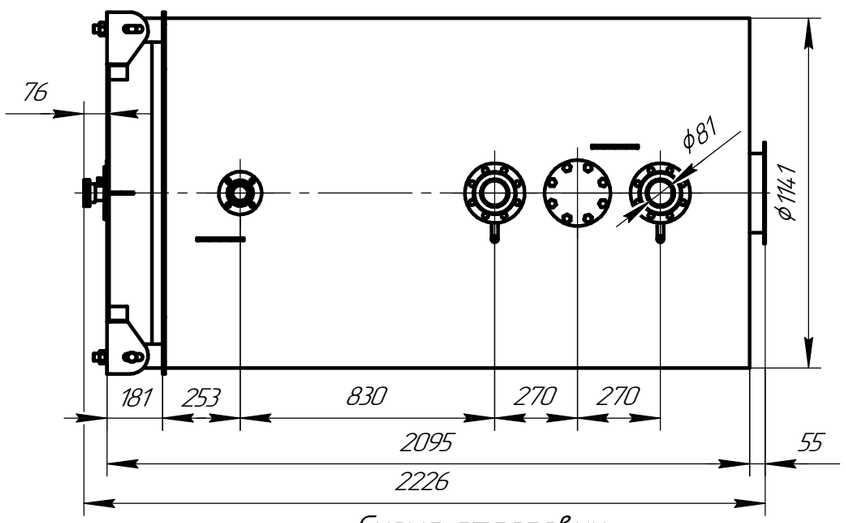

Схема строповки

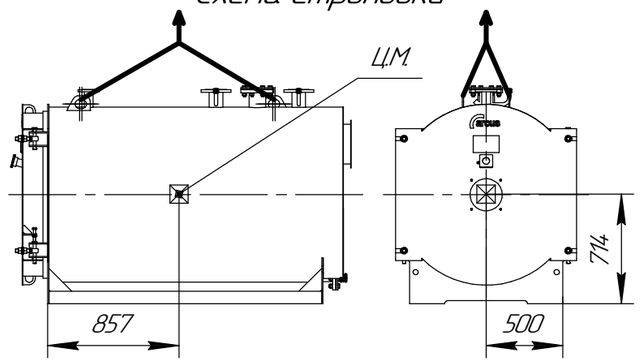

Техническая характеристика

Техническая информация является справочной. Полные и актуальные данные см. в руководстве по эксплуатации или паспорте на котел.

Назначение: для нагрева воды в отопительных системах;

1.	Тип котла – водогрейный, стальной, жаротрубный трехходовой;	
2.	Теплопроизводительность, МВт:	0,4
3.	Вид топлива: – природный газ (мазут)	
4.	Средний эксплуатационный КПД, % – природный газ	93
5.	Температура нагрева воды, °С, не более	115
6.	Рабочее давление воды на выходе из котла, МПа, не более	0,6
7.	Водяной объем котла, $м^3$	0,9
8.	Расход воды через котел, $м^3$/час, (номин./миним.)	14/8
9.	Гидравлическое сопротивление, кПа (мбар)	2,1 (21)
10.	Аэродинамическое сопротивление, Па, не более	350
11.	Поверхность нагрева, $м^2$:	12
12.	Габаритные размеры по обшивке котла, мм:	
	–длина	2226
	–ширина	1180
	–высота	1420
13.	Масса котла без воды, кг	1250

Изм.	Лист	№ докум.	Подп.	Дата
Разраб.		Башкиров		
Пров.		Карпов		
Т.контр.				
Н.контр.		Пушин		
Утв.				

ИК3.311.004.00.000-01 ВО

Котел ARCUS IGNIS F-400 (КВа-0,4ГМ)
Чертеж общего вида

Лит.	Масса	Масштаб
	1250	1:20
Лист	Листов 1	

arcus

Перв. примен. | Справ. № | Подп. и дата | Инв. № дубл. | Взам. инв. № | Подп. и дата | Инв. № подл.

Копировал | Формат А3